Printet udgave 99 KR - Digital GRATIS og må frit deles.

concrete LIVING

#2 2024

Hygge med biopejsen Cave!

Fotoshoot i Hellerup.

NY DESIGN VINKEL

Angle Lampen overrasker med sin vinklede fod.

#2

Velkommen til concreteLIVING

Vi er så priviligerede, at vi står med en række helt unikke produkter, både hvad angår form og materiale.
Hvilken bedre måde at fortælle vores historier på, end at udgive vores eget magasin? Her kan vi lege med formatet og fortælle om vores verden på en ny og inspirerende måde.

Vi støber i beton, som er verdens mest brugte materiale, alligevel er det ikke udbredt indenfor produkter og møbler til hjemmet. Med vores unikke produktionsmetoder står vi overfor at revolutionere brugen af beton, da vi opnår en helt unik finish, samt muligheden for nye formsprog og udtryk til det moderne hjem. Og det endda på et bæredygtig grundlag. Det er det, der skal udfoldes i Concrete Living, og vores føreste produkter har allerede set dagens lys. Så igen velkommen til vores verden af beton, god læselyst.

Marcus Mencke Vagnby
Chefredaktør

Indhold

4 **Beton i stuen**
concreteLIVING - en vision

6 **Cave hygge**
Møbler som skulpturer i hjemmet

12 **En lys ide**
Se den nye skæve designlampe Angle

16 **Mød beton kongen**
Interview om beton med Henrik Andersen

18 **Hjemme hos W!**
Møbler som skulpturer i hjemmet

28 **Produktanmeldelse Cave**
Test af den visionære biopejs Cave

32 **Stilleben**
Inspirerende opstillinger af kunstneren Karina Mencke

46 **Nye veje**
Designduoen mencke&vagnby fortæller om deres seneste samarbejde

48 **Køb lokalt**
Ansvarligt inkøb i nærområdet

50 **Produktinformation**
Angle, Cave, Stacking og Connect

BETON I STUEN

Concrete Living er opstået efter flere års pingpong mellem Henrik Andersen og Marcus Mencke Vagnby. De to har siden 2018 udvekslet ideer omkring produkter i beton. Betonnen og den unikke støbeteknink udviklede Henrik oprindeligt til mindre designs til hjemmet, men grundet lange tørretider og krævende arbejdsskridt passede formatet ikke til små produkter. Sammen med Marcus kom han frem til, at der skulle fokus på større og mere eksklusive produkter, der i endnu højere grad kunne skubbe grænserne, for hvad der er muligt at støbe i beton.

"Vores vision er simpel: Vi vil skabe verdens smukkeste, og mest banebrydende beton produkter til hjemmet, som intet du har set før!"

Henrik Andersen CEO & Marcus Mencke Vagnby CDO

CAVE Hygge

Vi er på besøg hos et par i Hellerup, der har erhvervet sig vores Cave biopejs i farven mocca. Og vi må sige, at de har styr på deres stil. Varme toner på væggene, flotte gamle trægulve og træmøbler, og så en Cave der smelter perfekt ind i farvepaletten. Parret har placeret Cave på væggen for enden af spisebordet, så man kan sidde på langsiderne af bordet og nyde hinandens selskab samt få glæde af den levende ild i Cave. Det giver en meget hyggelig stemning, og Cave smelter flot ind i indretningen samtidigt med at den bliver en skulptur på væggen.

Parret fortæller at den netop har valgt Cave grundet formgivning, den silkebløde overflade og ikke mindst at den kan fås i andre toner end sort.

Bioethanol, tragt og lighter er diskret gemt af vejen i et træ skab på væggen. En praktisk løsning der giver ro og orden, samtidigt med at man altid har alt ved hånden, når man vil skabe ekstra hygge i stuen.

TH: Cave i mocca, passer perfekt til de tonede vægge, trægulvet og de smukke træmøbler. Det giver en varme og hygge blot i samspillet mellem farverne i huset.

Varme toner = hygge!

Cave for bordenden i køkkenalrummet, så den både kan nydes fraa spisebordet og fra køkkenet.

Fantastisk at se Cave placeres så smukt og med en farvepalette der passer så fint til den silkebløde mocca-biopejs.

Mange tak for at vi måtte komme forbi. Meget inspirerende, og dejligt at se hvordan Cave bliver en del af interiøret. .

TH: Cave er på smukkeste vis placeret så det er det første man ser når man kommer ind i spisestuen.

Åben ild for bordenden...

En lys idé

Angle, et lampedesign der er angrebet fra en ny vinkel. Skærmen balancerer med lethed på den asymmetriske beton fod, som med sin koniske og vinklede form giver lampen liv og samtidigt bringer kompositionen i balance.

En på alle måder nyskabende lampe, der både er harmonisk og opleves forskelligt, alt efter hvilken vinkel den beskues fra.

Betonfod i antracit eller hvid, håndstøbt i silkebeton på egen workshop i Odense. Skærmen er i hør og er selvfølgelig også produceret i Danmark.

"Med Angle opnår vi en harmoni mellem den store og samtidigt lette skærm i hør, der bæres af den vinklede betonfod med lethed. Det er en lampe man aldrig bliver træt af at se på, da den vil opleves forskelligt alt efter hvor man ser den fra."

Grå eller hvid?

Aangle fås både antracit og i hvid. Foden støbt i Concrete Livings orginale silkebeton, og skærmen med låg i hør udvendigt og hvid folie indvendigt.

BETON KONGEN

Hos Concrete Living har vi en ambition om at producere langtidsholdbare produkter, der fra produktion til genanvendelse, har så lille miljøpåvirkning som muligt, men med den maksimale designmæssige oplevelse.
Beton er som udgangspunkt ikke grønt, i vores tilfælde benytter vi dog en beton, der er fremstillet i Danmark, hvor der produceres under verdens skrappeste regler, herunder krav om brug af en stor mængde vedvarende energi. Endvidere bestræber vi os altid på at benytte den mindst mulige mængde materiale for at opnå et ønsket udtryk. Eksempelvis er CAVE hul, så beton delen kun vejer 24 kg (+3 kg brændkammer). I støbejern ville den, for at give et eksempel, have vejet over det dobbelte, og udledt op til 6 gange så meget co2, i produktionen alene af råvaren. Så vi benytter beton, der sammenlignet med andre materialer er at foretrække, ikke blot ud fra et æstetisk synspunkt, men også når man ser på miljøbelastningen. I støbeprocessen tilsættes der kun vand, og betonen hærder så op i løbet af et døgn, uden tilførsel af yderligere energi, hvorefter den kan tages ud af formen og tørre færdig på vores lager.Når vi snakker beton, skal det nævnes, at vi ikke tilfører plastik, kemikalier, eller fibre til vores beton. Selve beton farvning sker ved iblanding af oxid sten. Derfor er betonen så rent, at den kan genanvendes, eller at den ved bortskaffelse kan knuses og lægges i jorden og gøde denne, da betonnen er basisk. Nature Rocks!

"I dag kan vi stolt sige, at vi med succes har udviklet og implementeret en ny innovativ produktions teknik, som vi kalder silkebeton™, som gør det muligt for os at arbejde med former i beton, som ikke er set før. Vores støbeteknologi, kombineret med omhyggeligt valg af råvarer, gør hvert produkt unikt og med en helt silkeblød overflade. Vi vil bidrage med skulpturelle produkter til det moderne menneske, hvor en lang holdbarhed og en bæredygtig produktion, er omdrejningspunktet"

Slutteligt skal det nævnes, at vi også benytter genbrugspapir og pap til emballering, om vi leverer og monterer for dig, så tager vi al emballage retur, og genanvender det ved næste leverance. Vi køber vores strøm produceret vedvarende osv. Vi fokuserer på at blive endnu bedre, og vil løbende optimere vores processer og råvareindkøb, så vi kan blive helt co2 neutrale. Bæredygtighed er for os helt naturligt.

Henrik Andersen, Co Founder and CEO.

HJEMME HOS W!

Vi er på photoshoot hjemme hos mr W. Lejligheden ligger i en gammel ejendom i Nyhavn. Det er en overskyet dag start marts, og for os lysnørder er det perfekt! Det defuse lys, der strømmer ind gennem de høje stuevinduer, giver de smukkeste skygger på dagens modeller: vores nye sidebord Stacking og sofabordet Connect. Begge møbler er støbt i unik silkebeton™, som med sin matte overflade og bløde formgivning, står som skulpturer i W´s stuer.

Lejligheden er holdt i lyse toner med hvid, beige og lysegrå, med et svagt hint af grøn, samt smukke gulve i egetræ. Stacking i hvid, med messing bordplade flytter ind i hovedstuen, hvor de hvide skabe og gyldne toner i malerierne og gulvet passer perfekt. I hjørnestuen lander Connect i antracit, hvor glaspladens kant fremstår i en svag blågrønlig farve, der passer til tonen i væggene.

Vi har kun været på besøg få minutter, før vi bliver budt på en god kop espresso. Der er ingen tvivl -det bliver en god dag, og nogle fantastiske billeder.

Stacking med messingbordplade i hovedstuen. Taget sidst på dagen, hvor ejendommens vinduer overfor reflekterer solstrålerne ind i stuen.
Bare kald os heldige.

TH: Kig gennem stuerne med Stacking i forgrunden og Connect i hjørnestuen.

CONNECT
Skulpturel møbelkunst..

STACKING
Sidebordet uden sidestykke...

De grønne toner som tema for hjørnestuen.
Sidebord, glasplade, puder og porcelænsskulptur i vinduet matcher og samler rummet.

Toner og materialer sammensættes og matches på smukkeste vis i W´s hjørnestue, som de to skulpturelle dele af sofabordet Connect.

Lyset bliver ved med at være med os, da vi styler hjørnestuen med grønne puder og plaid. Der skabes samhørighed med de sorte elementer, som bøgerne på sofabordet, stolen og AJ standerlampen.
Connect står som en skulptur i rummet. Med sine legende kurver i stellet, og det lette udtryk i glaspladen, befinder vi os i grænselandet mellem kunst og funktion. Men ingen tvivl, Connect står som en skulptur med en klar funktion, så det må være design..

Forsøget...

Vi er ikke færdige med at lege. Til dagens fotoshoot har vi taget Connect med i terracotta, samt matchende puder fra vores yngste datters værelse, og en kunstig pels i lyserød. Det er W´s konversationsstue, der skal have en over nakken. Igen er rammerne med os, og endnu engang tak til vejrguderne for det fantastiske lys, som på magisk vis får den ellers klassiske teracotta farve til at fremstå i en mat blanding af douchet lilla og aubergine.
Måtte lige blinke og se efter en ekstra gang da billedet kom op på skærmen -og den var god nok, det blålige himmellys havde skabt den mest fantastiske farve, også set med det blotte øje. Med en afdæmpet farveskala, som i W´s lejlighed, er det nemt at følge tidens farvetrends, ved blot at skifte enkelte elementer i indretningen.

Skulpturer i terracotta og bronze, af Karina Mencke Vagnby

På vej hjem.

Efter mange gode timer i W´s smukke hjem, er det tid til at sige farvel, betonnen skal ned i bilen igen, ungerne skal hentes og vi skal tilbage til familielivet. Men passer tegningerne i gangulvet ikke meget godt til Stacking i hvid? Man var da et skarn, hvis man ikke lige gjorde forsøget! Så mens Marcus fik dagens træning (igen), nu med at bære beton ned til bilen, lavede Karina denne opstilling. Og selv langt inde i lejligheden, sidst på dagen, nåede det lækre lys ind. Så vi får et lille stilleben i kassen, til at slutte af på.
Tak for lån af dit smukke hjem W!

Foto: Kasper Harup-Hansen

Karina & Marcus Mencke Vagnby

CAVE
PRODUKTANMELDELSE

På redaktionen har vi haft mulighed for at teste den nye biopejs CAVE.
CAVE er en dansk produceret biopejs i beton, som grundet materialet og formgivningen er ganske unik. CAVE er designet af den danske duo mencke&vagnby, som i designet både har integreret justering af flammen og en stor opbevaring af bioethanol, Og det uden at gå på compromis med det enkle udtryk. Lad os så komme igang.

Montage: Man kan bestille Cave med montage som tilkøb, men vi kastede os selv ud i det. Med den udførlige manual og medfølgende skruer, samt sikkerhedsgodkendte rawplugs fra tyske Würts, så er det en smal sag, at montere stålhængslet, og hænge pejsen op. Man skal have en boremaskine ved hånden, men ellers er alt med. Pejsen kan monteres på alle væg typer, og der ikke behov for aftræk eller andet. Med brændkammer kommer pejsen op på 27 kg, så det kan anbefales at man er to, når Cave hænges op.

Tv: Så kom den op - tjek! Næste punkt er påfyldning. Her åbner man det unikke spjæld, ”flamecontrole”, som justeres på siden af pejsen. Man slipper herved for et eksternt låg eller værktøj. Med ”flamecontrole” justerer man også flammestørrelse og slukker for pejsen efter endt brug. Det hele er meget gedigent og fremstillet i 5mm rustfrit stål.

Skal der bioethanol på, foregår det gennem brænderen, så fyld kun på når pejsen er kold og slukket!!
Det tager sin tid, da Cave har en beholder til bioethanol på godt 3L. Til gengæld kan man nyde +12 timers brændtid, når den er tændt. Benyt en tragt og en god flaske at hælde med, for at undgår bioethanol andre steder end nede i brændkammeret.

Så er der hygge..

Det giver et lille puf, da pejsen tændes, det er nok derfor det anbefales, at man bruger en lang tændstik eller lang lighter. Vi tog den korte, men ingen skade sket -det er meget stilfærdigt.

Der går lige 5-10 minutter fra at man har tændt Cave, til flammerne bliver høje, da brænderen lige skal varme op, så bioethanolen begynder at blive til damp, og giver flotte flammer.

Cave får lov at brænde resten af dagen, og den giver god hygge på kontoret og et par grader op i lufttemperaturen. I forhold til andre biopejse, er flammen medium, rigeligt til hygge og lidt varme, men det er ikke en biopejs der varmer rummet op. Dette er efter producentens udsagn for at opnå den lange brændetid, mindske bioethanol forbruget og minimere partikkelforurening, uden at gå på kompromis med hyggen. Forbrændingen udleder omkring det samme som et fyrfadslys, som er ingenting i forhold til en almindelig brændefyret pejs.

Da eftermiddagen går på hæld tager vi de viste billeder, og man må bare sige at når mørket sænker sig, bliver Cave desto smukkere. Huleformen fanger- og reflekterer flammernes skær så pejsen og flammerne opleves endnu stærkere og større.

Inden det er tid til at gå hjem, nyder vi et glas vin foran Cave, den er virkeligt hygglig, ild er bare fascinerende og beroligende på en og samme tid. ”Flamecontrole” slukker flammer på ingen tid. Det er nemt. Hvis du er på udkik efter en biopejs, der er ud over det sædvanlige, kan vi kun anbefale Cave.

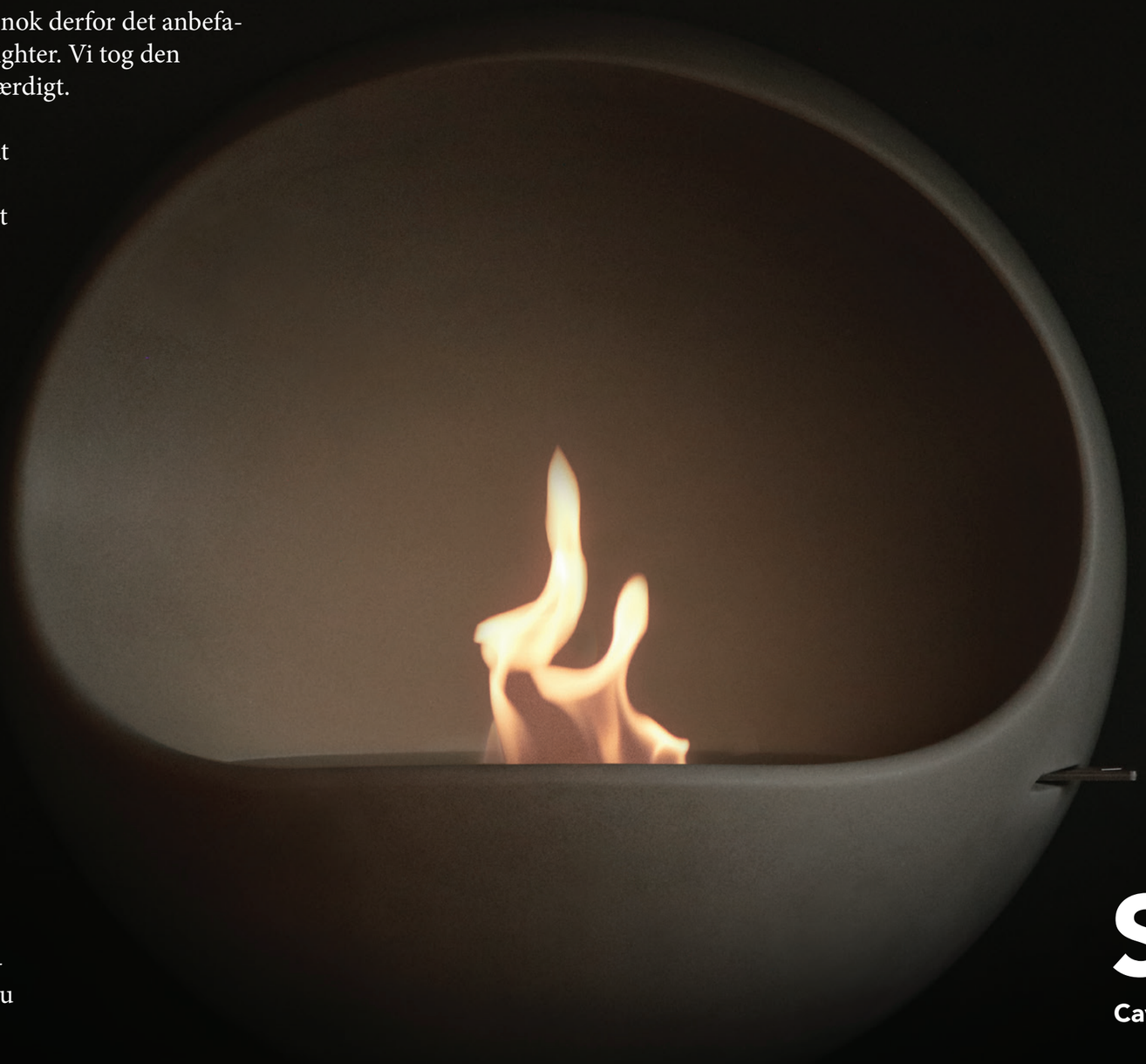

Info

Bioethanol er CO2-neutralt. Bioethanol kan produceres CO2-neutralt. Der er forskellige måder at producere bioethanol på, men grundlæggende for ethanol-produktionen er, at der benyttes rest afgrøder fra landbruget, eks majsplanter, som derefter omdannes til ethanol. Den ethanol, der dannes fra afgrøderne, danner også CO2 når den forbrændes i en biopejs, men til forskel fra eks. benzin eller gas, er den kuldioxid, der udskilles, oprindeligt bundet i planten via fotosyntese, når planten vokser.

Score 4,6

Cave er på alle måder en god oplevelse!

HYGGE	OOOOO
VARME	OOO
BRUGERVENLIGHED	OOOOO
MONTAGE	OOOOO
DESIGN	OOOOO

STILLEBEN

Stilleben stammer fra tysk og betyder, direkte oversat til dansk, "stille liv". Det stammer helt tilbage fra 1600-tallet, hvor kunstnere malede opsatte blomster, frugter, skåle osv. De malerier kan vi nok alle nikke genkendende til. Kort fortalt, er det helt simpelt en samling af dekorative genstande. På de kommende sider har kunsterinden Karina Mencke Vagnby været i gemmerne- og fundet en række objekter hun har sammensat med Stacking sidebordene. Som en ekstra lille krølle, er Karina halvt tysk og halvt dansk.

"Fantasien får frit spil på de kommende sider, jeg har leget med de forhåndenværende elementer og sat former, farver og funktioner sammen til små kompositioner med hvert deres skæve tema"

Karina Mencke Vagnby - Kunstner

Foto: Kasper Harup-Hansen

Shades of grey.

No. 1

No. 2

Med fjer på.

No. 3

Beige buffet.

Foråret kommer.

No. 4

Blank og mat.

No. 5

No. 6

More is more..

Guld og reflekser:

No. 7

KUNSTNEREN & DESIGNEREN

Karina Mencke Vagnby (1977) og Marcus Mencke Vagnby (1981) har været partnere både privat og kreativt siden 2003. De arbejder i spændingsfeltet mellem kunst og industrielt design. De har skabt et fælles kreativt rum hvor alt er muligt, fra drømmende tanker til detaljerede løsninger. Begge poler bidrager til den kreative process som ultimativt vækker form og produkter til live. Med afsæt i mange års samarbejde med Henrik Andersens projekter i beton, og en stor viden og forståelse af industrielle produktionsmetoder, er Cave, Stacking og Connect kommet til live. Inspirationen til Cave er fundet i selve civilisationens grundsten: At mestre ilden. Vigtigheden af menneskets kontrol med bålet kan ikke undervurderes, det er måske derfor at levende ild, også i dag, giver en enorm behagelig følelse af tryghed og sikkerhed. Cave er tegnet som en hyldest til bålet på det moderne menneskes premisser, hvor nem betjening, ingen røg og lille til ingen miljøpåvirkning er nøglepunkter. Cave er en skulpturel "hule" på væggen, der med flammernes skær bringer varme og hygge på smukkeste vis. Connect og Stacking leger begge med de bløde formgivninger, det er som sten på stranden der er blevet skåret helt præcist for at tilføje funktionen: En bordplade. Den bløde betonoverflade med det organiske udtryk, skaber spænding op mod bordpladerne i henholdvis glas eller metal. Vi nyder rejsen og udviklingen i Concrete Living.

Foto: Kasper Harup-Hansen

Foto: Kasper Harup-Hansen

KØB LOKALT

Vi er verdensmestre i vores Silkebeton™, ingen tvivl om det. Og selv om det er et fantastisk materiale i sig selv, sker der bare noget, når vi sætter det sammen med andre materialer. Eksempelvis i sofabordet Connect, hvor samlingen er hele nøglen til at forene de to dele og gøre konstruktionen stabilt. Her har vi entreret med Hangar5, der holder til på den gamle flyvestation Værløse. Det er en alsidig workshop med en fantastisk knowhow og maskinpark. Vores messing samling er drejet på deres 5 akset Hass drejebænk, så vi får en 0-tolerance. (Hass er dem med Fomel 1 holdet med Danske Kevin Magnussen!)
På den måde kan vi få det øverste bordben til at balancere på hængslet, og den nederste del af formen, inden det hele stabiliseres af glasbordpladen.

Uden denne del ville vi ikke kunne lave bordet. Ud over funktionen, er det blevet til vores diskrete måde at integrere vores logo på.
Glas er fra den lokale glarmester, og korken bliver importeret fra Portugal men skåret lokalt. Materialerne er alle uden overfladebehandling, så der ikke tilføres maling eller lak, og når produkterne langt ude i fremtiden skal genanvendes, er materialerne rene og nemme at genbruge til fulde.

Når vi bryster os af at producere i Danmark, har vi virkeligt noget at have det i. Vi sætter pris på de mange lokale samarbejder med fagligt dygtige workshops, som gør at vi kan lave produkter af den højeste kvalitet.

ANGLE

Mål:	**Ø 35,5 cm H 73 cm**
Mål skærm:	**Ø 35,5 cm H 30 cm**
Materialer:	**Silkebeton™ og Hørskærm**
Vægt:	**8 kg**
Fatning:	**E24 230V. LED pærer med varmt lys 2700 Kelvin medfølger.**
Produktion:	**Støbning af Silkebeton™ og montage på egen workshop i Odense. Øvrige dele fra lokale Danske underleverandører.**
Montage:	**Lampeskærmen monteres let med indbygget gevind.**
Design:	**mencke&vagnby**

Vejlende udsalgspris 5990 Kr

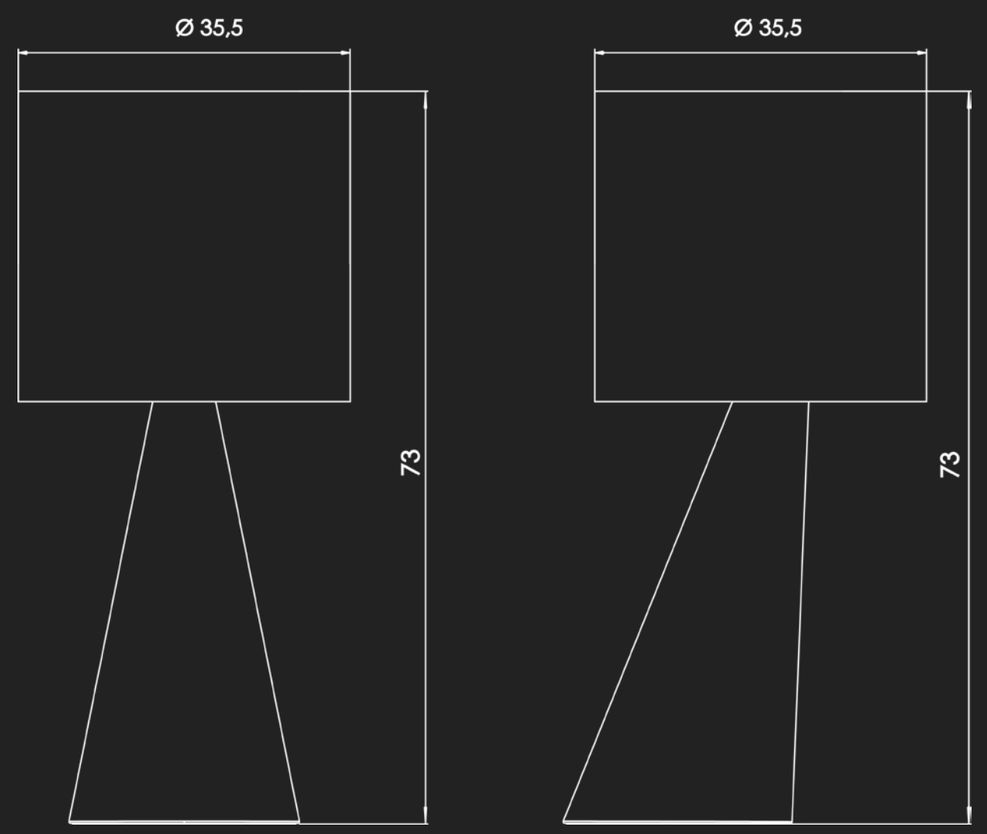

HVID

ANTRACIT

CAVE

Mål:	**Ø 59 cm D 28,5 cm**
Materialer:	**Silkebeton™, Rustfrit stål og kork.**
Vægt:	**27 kg inklusiv 3 kg brændkammer.**
Effekt:	**1 - 1,5 KW**
Brændkammer:	**3 L**
Brændetid:	**12 timer ved max. Ca 6 kr forbrug af bioethanol per time.**
Produktion:	**Støbning af Silkebeton™ og montage på egen workshop i Odense. Øvrige dele fra lokale Danske underleverandører.**
Design:	**mencke&vagnby**

Vejlende udsalgspris 15.950 Kr

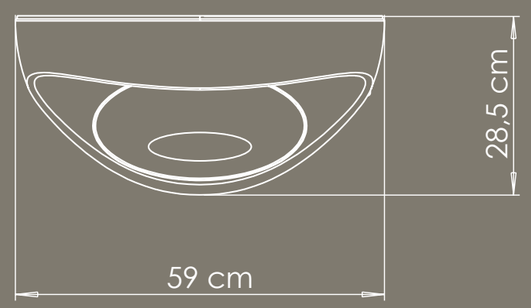

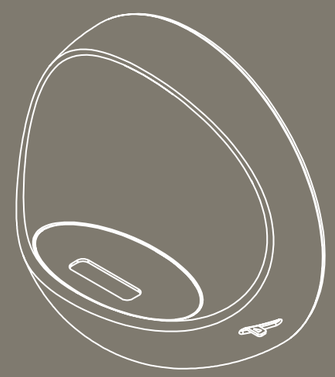

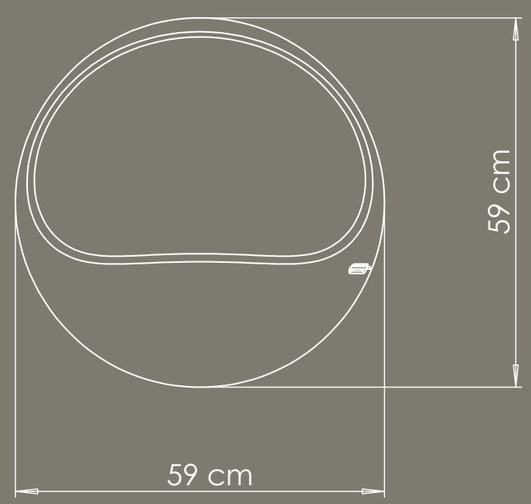

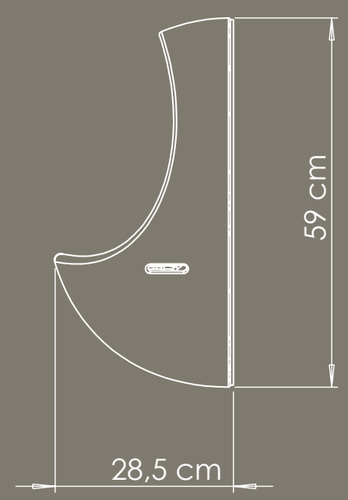

MOCCA

GRØN

KLASSISK GRÅ

TERRACOTTA

ANTRACIT

CONNECT

Mål:	**Ø 100 cm H 36,5 cm**
Materialer:	**Silkebeton™, Messing, kork og glas**
Vægt:	**65 kg: Ben 2 x 22 kg Glasplade 23 kg**
Produktion:	**Støbning af Silkebeton™ og montage på egen workshop i Odense. Øvrige dele fra lokale Danske underleverandører.**
Design:	**mencke&vagnby**

Vejlende udsalgspris 11.950 Kr

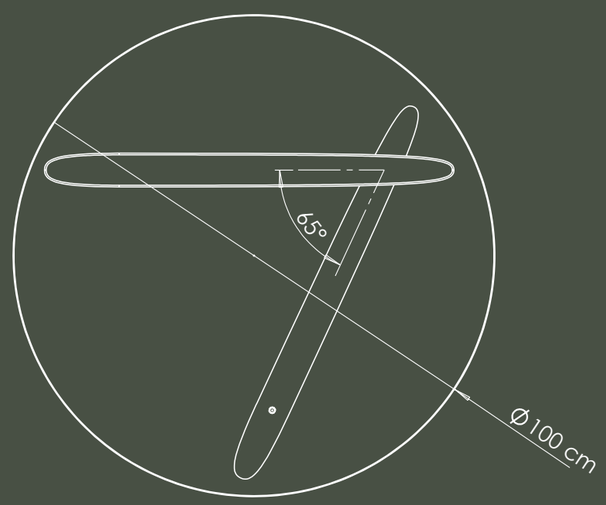

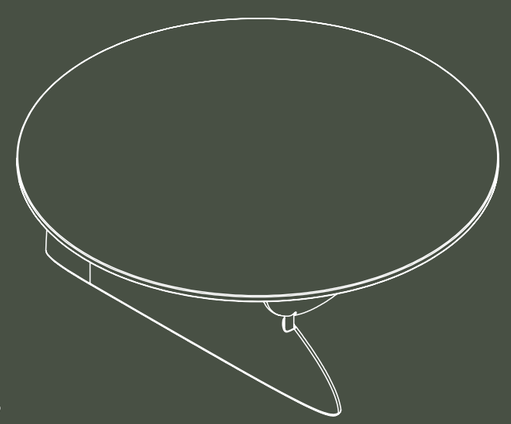

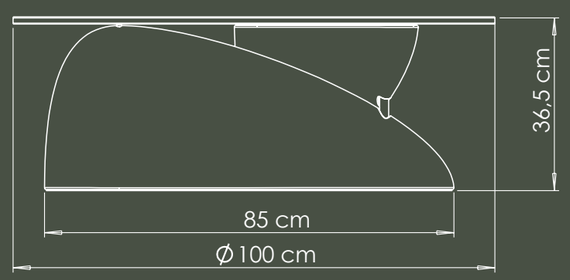

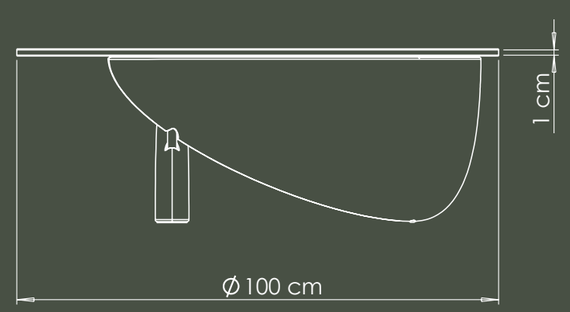

HVID

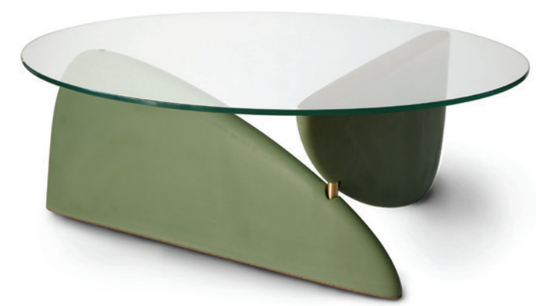

GRØN

KLASSISK GRÅ

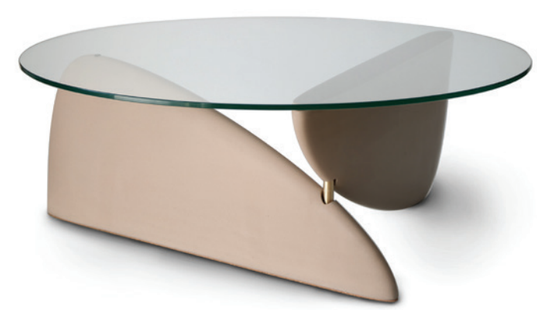

MOCCA

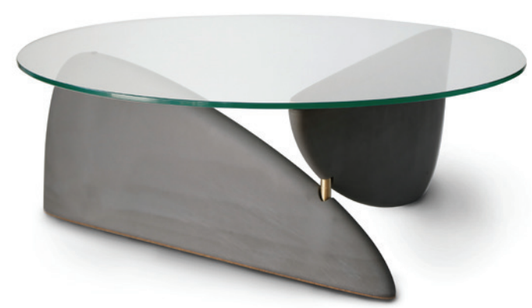

ANTRACIT

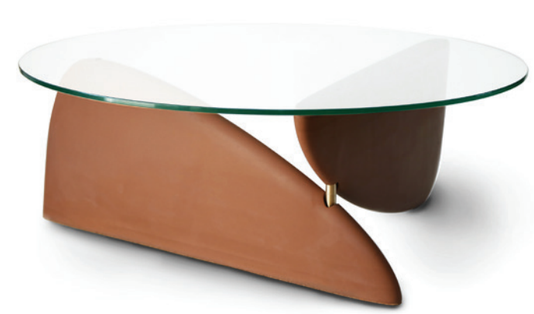

TERRACOTTA

STACKING

Mål:	**H 46 cm B 38 cm D 41 cm**
Materialer:	**Silkebeton™, Messing eller Rustfrit stål bordplade og kork dupper under foden.**
Vægt:	**18 kg inklusiv bordplade**
Produktion:	**Støbning af Silkebeton™ og montage på egen workshop i Odense. Øvrige dele fra lokale Danske underleverandører.**
Design:	**mencke&vagnby**

Vejlende udsalgspris stålbordplade 4.950 Kr
Vejlende udsalgspris messingbordplade 5.950 Kr

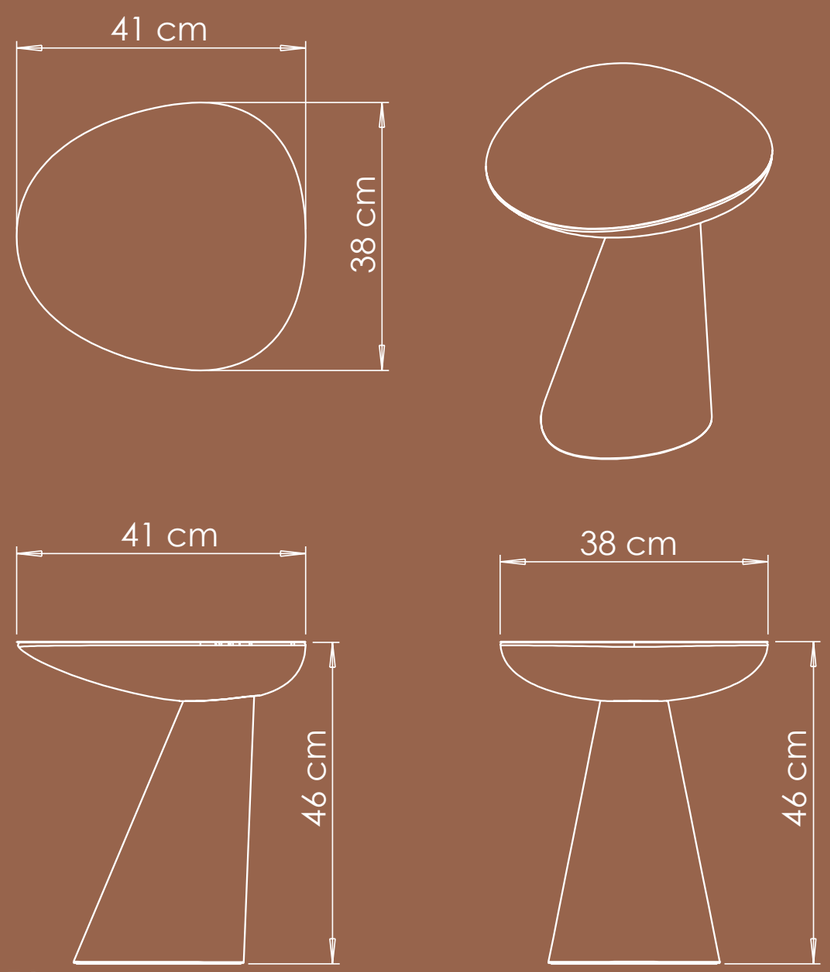

HVID

MOCCA

KLASSISK GRÅ

TERRACOTTA

ANTRACIT

GRØN

concreteLIVING
Livet er for kort til det ordinære.
www.concreteliving.com T: + 45 81 71 26 26 M: info@concreteliving.com